ASIENTO ABATIBLE

COD. 15042.NBA

Asiento abatible para ducha

· Asiento abatible para fijar en pared.
· Diseñada para baños adaptados a personas con movilidad reducida.

COMPONENTES Y CARACTERÍSTICAS TÉCNICAS

· Fabricado de polipropileno color blanco con protección anti-bacterias.
· Soportes fabricados de acero inoxidable AISI 304.
· Dimensiones asiento: 420 ancho x 350 fondo (mm).
· Altura de instalación recomendada 45-50 cm de la zona de asiento al suelo acabado.

TEXTO SUGERIDO PARA PRESCRIPCIÓN

Asiento NOFER o equivalente, fabricado de polipropileno color blanco con protección anti-bacterias. Soportes de acero inoxidable AISI 304. Dimensiones asiento: 420 ancho x 350 fondo (mm).

DICOHOTEL
Del Pujol, 3
08506 - Calldetenes (Barcelona)
Tel +34 938 869 318
info@dicohotel.com | www.dicohotel.com

DICOHOTEL

Asiento abatible para ducha

ESQUEMA DIMENSIONAL

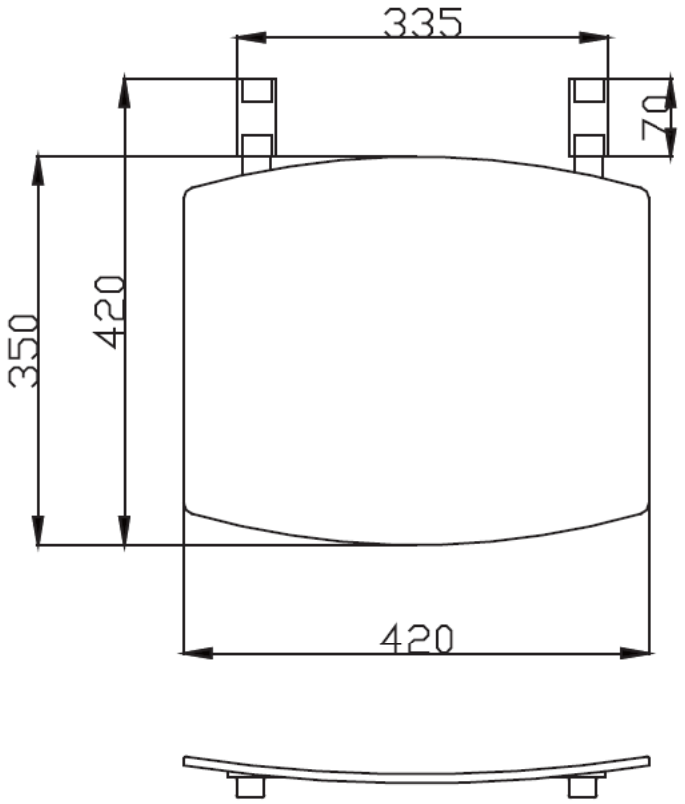

DIMENISONES EN mm

DICOHOTEL
Del Pujol, 3
08506 - Calldetenes (Barcelona)
Tel +34 938 869 318
info@dicohotel.com | www.dicohotel.com

DICOHOTEL